HOCHHUBWAGEN
PREMIUM 1009

Vielfältig in seinen Einsatzmöglichkeiten und bestechend durch außerordentliche Standfestigkeit debütiert der Hochhubwagen Premium 1009. Die geringe Masthöhe macht das Be- und Entladen von PKW-Kombis und Leichttransportern besonders einfach. Ein Highlight ist der automatische Schnellhub bis 100 kg. Das geringe Eigengewicht und die kettengeführte Zwangslenkung sorgen für leichtes Rangieren und Verfahren. Lasten bis 1000 kg bleiben während des gesamten Hubvorganges, dank der durchdachten Grundkonstruktion, stabil in Position. Die an der ergonomisch geformten Griffkomponente angebrachte Einhandbedienung ermöglicht einen feinregulierbaren Senkvorgang und sorgt damit für noch mehr Sicherheit und Komfort.
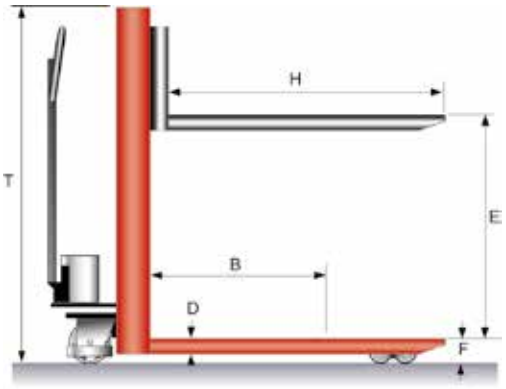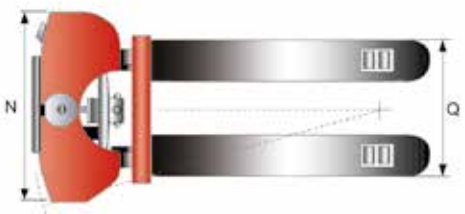
Artikel		**1104003HHW09**
Antrieb		manuell
Tragfähigkeit, kg		1000
Lastschwerpunkt, mm	B	600
Radtyp		PU/PU
Antriebsrad/Lenkrad, mm	X	180x50
Gabelrollen, mm	Y	80x55
Radanzahl		2xX, 2xY
Gabeltragbreite, mm	Q	520
Gabelhöhe min., mm	F	90
Gabeldicke, mm	D	50
Gabelbreite, mm		150
Gesamthub, mm	E	810
Gabellänge, mm	H	1150
Gesamthöhe, mm	T	1300
Gesamtbreite, mm	N	765
Wenderadius, mm		1425
Gesamtlänge, mm		1670
Schnellhub pro Pumpbewegung bis 100 kg, mm		50
Lasthub pro Pumpbewegung ab 100 kg, mm		17
Gewicht, kg		185
P=Polyurethan G=Gummi N=Nylon